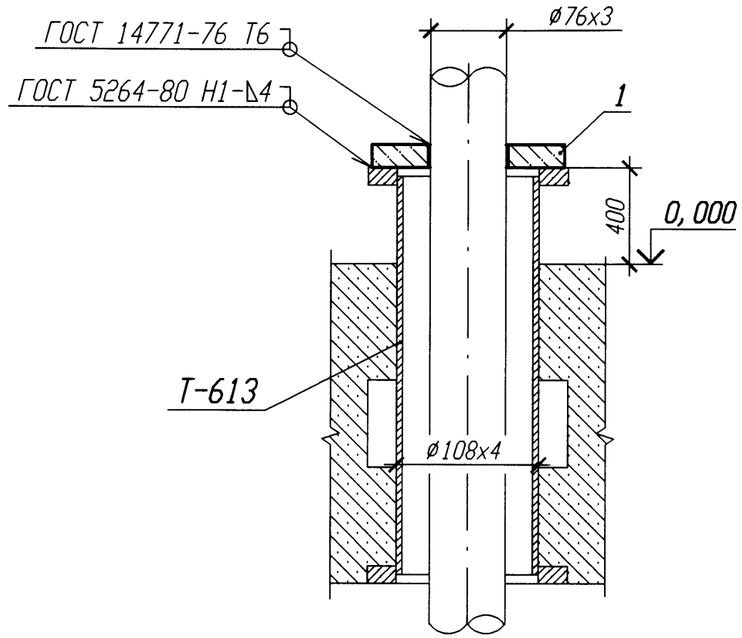

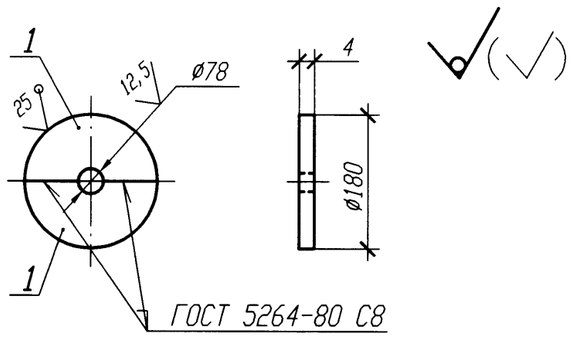

1 Привязку опоры смотри 3VF11Z31, 3VF30Z36, 3VF41Z32, 3VF60Z42.

2 Изготовить четыре комплекта.

Спецификация деталей

Поз.	Обозначение	Наименование	Кол.	Материал	Масса, кг ед.	Масса, кг общ.	Приме-чание
1	По настоящему чертежу ГОСТ 19903-74	Полуфланец Лист Б-ПН 4х180х90	2	Вст3сп5 ГОСТ 14637-89	0,51	1,02	
	ГОСТ 2246-70	Проволока		СВ-08Г2С			
	ГОСТ 9467-75	Электроды		УОНИИ 13/45			
				Итого:		1,02	

АРХИВНЫЙ ЭКЗЕМПЛЯР

Изм.	Кол. уч.	Лист	N док.	Подп.	Дата
Инж. 1к.		Куланова			19.01
Пров. вед. инж.		Веренцова			20.01
Пров. нач. гр.		Жук			20.01
Н. контр		Краснояров			24.01

Инв. N подл. R3.00138.1.0.11
Лист 345

R3.VF10.3071.011.02.00.002

Ростовская АЭС Блок 3

Реакторное отделение Негерметичная часть Трубопроводы технической воды группы "А" Обвязка вентустановок	Стадия	Лист	Листов
	Р		1
Проходка неподвижная 3VF11Y001, 3VF30Y009, 3VF41Y001, 3VF60Y016	ОАО "НИАЭП" 2011		

Инв. N подл.	Подп. и дата	Взам. инв. N
R3.00138.1.0.11	24.01.12	

Формат А3